Ta Tech

PRODUKT KATALOG

2019/2020

www.ta-tech.at

Infrarot Strahler

Ihr Wärmepro

Ta-Tech
Inh. Jürgen Galo
Eckengasse 7
9020 Klagenfurt am Wörthersee
Mobil +43 (0)664 88 74 68 14
heizung@ta-tech.at
www.ta-tech.at

Ab Erscheinungsdatum dieses Katalogs werden alle vorherigen Katalogausgaben ungültig. Beschreibungen, technischen Hinweise und Angaben dieses Kataloges wurden von uns mit größter Sorgfalt zusammengestellt, dennoch können wir keine Haftung für Satz- und Druckfehler, technische Änderungen an Produkten sowie für Folgeschäden im Zusammenhang mit unseren technischen Aussagen oder unserer Lieferfähigkeit übernehmen. Die Beschreibungen und Abbildungen dieses Kataloges sind in keinem Fall als zugesicherte Eigenschaften zu verstehen.

Alle Preise sind freibleibend und verstehen sich exklusive Umsatzsteuer.

Es gelten unsere Allgemeinen Geschäftsbedingungen, einsehbar unter:
https://ta-tech.at/allgemeine-geschaeftsbedingungen/

Klagenfurt April 2019

Infrarotstrahler

Comfortsun 24 4
Comfortsun 24 Bluetooth 5
Comfortsun mit Timer und Fernbedienung 7
Wickeltischstrahler mit Timer und Fernbedienung 7
Comfortsun 65 8
IHF-IHC Infrarotstrahler 10
EZ 200 Infrarotdeckenstrahler 12
IR Infrarotdeckenstrahler 14
Ecosun S 16
Ecosun TH 17
Bluetooth - LAN Switch 18
Handsender - Wandsender 18
Empfänger 18

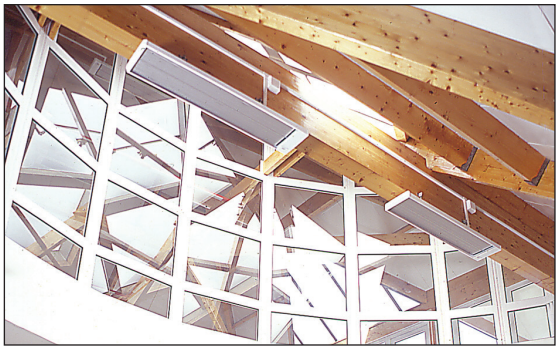

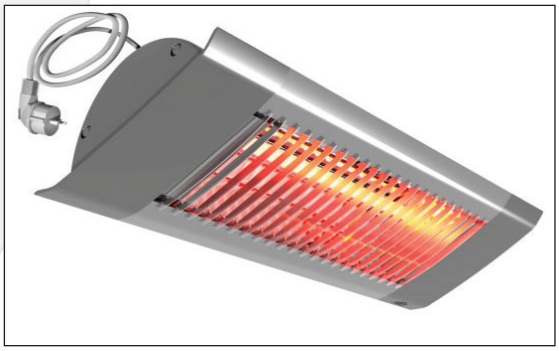

Comfortsun 24

Der ideale Allrounder für Ihre Terrasse

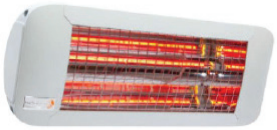

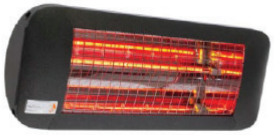

Sonderfarben möglich!

Ihre Vorteile

- Robuste Bauweise
- Neigungsverstellbare Halterung
- Leichtes Gewicht ~ 2,4 kg
- 2 Röhren Technologien zur Auswahl
- Hochglanzreflektor
- Korrosionsbeständig

Technische Daten	
Spannung	230 V AC 50 Hz
Schutzklasse	IP24
Beheizbare Fläche	ca. 6 bis 12 m²

Dieser Infrarot-Heizstrahler liefert eine Leistung von 1000 bis 2000 Watt. Damit ist er der ideale Allrounder. Ganz gleich, ob sie das Produkt zuhause im Wintergarten oder draußen auf der Terrasse oder Balkon installieren, Sie und Ihre Gäste profitieren von punktgenauer Wärme und das in nur wenigen Sekunden nach dem Einschalten. Das Gerät lässt sich einfach und unkompliziert montieren, z.B. auch an Markisen. Durch ein Gitter sind sie vor ungewollten Berührungen des Strahlers geschützt. Spritzwasser oder Strahlwasser können dem robusten Infrarot-Heizstrahler nichts anhaben, denn das Gerät ist nach Schutzklasse IP24 zertifiziert..

Low Glare!
Bei der Low-Glare-Technologie entstehen ca. 15 % des sichtbaren Lichts eines Golden Glare-Strahlers. Die Infrarot Strahlung enthält einen größeren Anteil an Infrarotlicht aus dem unsichtbaren Spektrum. Brenndauer > 5.000 Betriebsstunden.

Type Low Glare	Abmessungen	Farbe	Leistung	ArtikelNr	Kat	Preis exkl. USt
CS24-LG-1000-W	490 x 155 x 95 mm	Weiß	1000 W	TA130063	F	€ 306,00
CS24-LG-1000-T	490 x 155 x 95 mm	Titan	1000 W	TA130064	F	€ 306,00
CS24-LG-1000-A	490 x 155 x 95 mm	Anthrazit	1000 W	TA130065	F	€ 306,00
CS24-LG-1400-W	490 x 155 x 95 mm	Weiß	1400 W	TA130066	F	€ 306,00
CS24-LG-1400-T	490 x 155 x 95 mm	Titan	1400 W	TA130067	F	€ 306,00
CS24-LG-1400-A	490 x 155 x 95 mm	Anthrazit	1400 W	TA130068	F	€ 306,00
CS24-LG-2000-W	490 x 155 x 95 mm	Weiß	2000 W	TA130069	F	€ 362,00
CS24-LG-2000-T	490 x 155 x 95 mm	Titan	2000 W	TA130070	F	€ 362,00
CS24-LG-2000-A	490 x 155 x 95 mm	Anthrazit	2000 W	TA130071	F	€ 362,00

White Glare – Weltneuheit !
Die weißen Röhren strahlen mit 2700 K warmweißem Leselicht. Die Wärmeentwicklung bleibt bei vollständiger Entfernung der Rotlichtanteile, welche durch die besondere Beschichtung zu 100% absorbiert werden, komplett erhalten.

Type White Glare	Abmessungen	Farbe	Leistung	ArtikelNr	Kat	Preis exkl. USt
CS24-WG-1400-W	490 x 155 x 95 mm	Weiß	1400 W	TA130072	F	€ 306,00
CS24-WG-1400-T	490 x 155 x 95 mm	Titan	1400 W	TA130073	F	€ 306,00
CS24-WG-1400-A	490 x 155 x 95 mm	Anthrazit	1400 W	TA130074	F	€ 306,00
CS24-WG-2000-W	490 x 155 x 95 mm	Weiß	2000 W	TA130075	F	€ 362,00
CS24-WG-2000-T	490 x 155 x 95 mm	Titan	2000 W	TA130076	F	€ 362,00
CS24-WG-2000-A	490 x 155 x 95 mm	Anthrazit	2000 W	TA130077	F	€ 362,00
Sonderfarben	s.o.					Auf Anfrage

Comfortsun 24 Bluetooth

Infrarot-Terrassenstrahler Comfortsun 24 mit Bluetooth App-Steuerung

Sonderfarben möglich!

Ihre Vorteile

- Robuste Bauweise
- Neigungsverstellbare Halterung
- Geringes Gewicht ~ 2,5 kg
- White Glare Röhren Technologie
- Hochglanzreflektor
- Korrosionsbeständig
- Spritzwassergeschützt IP25
- IR-Fernbedienung
- Bluetooth App-Steuerung

Dieser Infrarot-Heizstrahler mit einer Leistung von 2000 – 2800 Watt ist vielseitig einsetzbar. Durch die Bauform und dem Schutzgitter kann die Montage auch mittels optionalen Zubehör an Markisen durchgeführt werden.

Technische Daten	
Spannung	230 V AC 50 Hz
Schutzklasse	IP25
Beheizbare Fläche	ca. 14 bis 20 m²

Nach dem Einschalten wird die Wärme in Sekundenschnelle frei gegeben. Die Steuerung des Comfortsun 24 Bluetooth erfolgt entweder per Knopfdruck am Gerät selbst, mit der Infrarot-Fernbedienung oder mit der neuen Comfortsun App. Die App können Sie ganz einfach im Apple App Store (iOS) oder bei Google Play (Android) gratis herunterladen. Das Handy verbindet sich über Bluetooth mit Ihrem Heizstrahler, so ist das Ein-Aus-Schalten und die Steuerung kinderleicht. Mit einem Handy können Sie bis zu 8 ComfortSun BT-Infrarotstrahler steuern..

White Glare – Weltneuheit !
Die weißen Röhren strahlen mit 2700 K warmweißem Leselicht. Die Wärmeentwicklung bleibt bei vollständiger Entfernung der Rotlichtanteile, welche durch die besondere Beschichtung zu 100% absorbiert werden, komplett erhalten.

Type White Glare	Abmessungen	Farbe	Leistung	ArtikelNr	Kat	Preis exkl. USt
CS24-WG-BT-2000-W	590 x 155 x 95 mm	Weiß	2000 W	TA130078	F	€ 682,00
CS24-WG-BT-2000-T	590 x 155 x 95 mm	Titan	2000 W	TA130079	F	€ 682,00
CS24-WG-BT-2000-A	590 x 155 x 95 mm	Anthrazit	2000 W	TA130080	F	€ 682,00
CS24-WG-BT-2800-W	690 x 155 x 95 mm	Weiß	2800 W	TA130081	F	€ 822,00
CS24-WG-BT-2800-T	690 x 155 x 95 mm	Titan	2800 W	TA130082	F	€ 822,00
CS24-WG-BT-2800-A	690 x 155 x 95 mm	Anthrazit	2800 W	TA130083	F	€ 822,00
Sonderfarben	s.o.					Auf Anfrage

Comfortsun 24 Zubehör

Abmessungen

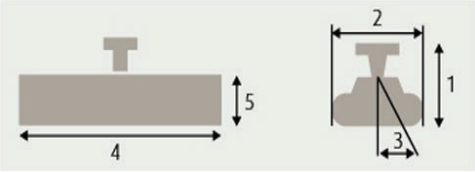

1 ... Höhe mit Halter 180 mm
2 ... Breite 155 mm
3 ... Schwenkbereich 35°
4 ... Länge 490 mm
5 ... Strahlerhöhe 95 mm

Sprossenhalter

Montagevarianten

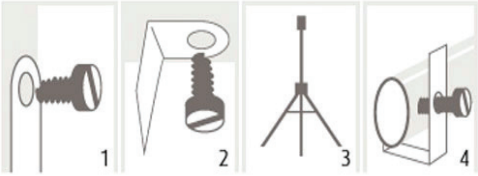

1 ... Wandmontage
2 ... Deckenmontage
3 ... Stativ
4 ... Sprossenhalter

Halterung lang

Montagehöhe

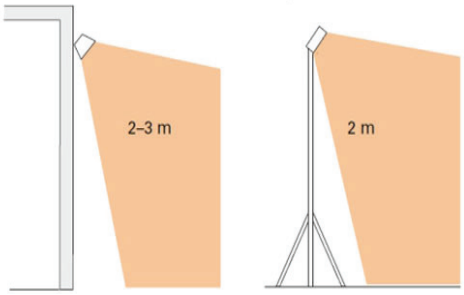

CIRT

CBT

Type	Beschreibung	Farbe	ArtikelNr	Kat	Preis exkl. USt
Stativ–W	Höhenverstellbares Stativ H2100 mm Durchmesser 420 mm Gewicht 15 kg	Weiß	TA130084	F	€ 146,00
Stativ–T		Titan	TA130085	F	€ 146,00
Stativ–A		Anthrazit	TA130086	F	€ 146,00
Sprossenhalterung–W	Robuster Sprossen- und Markisen-tragrohrhalter zur Befestigung an Sprossen-Tragrohren bis 40 mm	Weiß	TA130087	F	€ 30,00
Sprossenhalterung–T		Titan	TA130088	F	€ 30,00
Sprossenhalterung–A		Anthrazit	TA130089	F	€ 30,00
Halterung lang–W	Verlängerte Wand-Deckenhalterung mit Kabelführungslöchern	Weiß	TA130090	F	€ 30,00
Halterung lang–T		Titan	TA130091	F	€ 30,00
Halterung lang–A		Anthrazit	TA130092	F	€ 30,00
CIRT	Stufenloser Leistungsregler mit Schaltuhr AP IP44		TA130093	F	€ 125,00
CBT	Elektronische Schaltuhr AP IP44		TA130094	F	€ 83,00
Zugschalter - alle Geräte mit Zugschalter gegen Aufpreis erhältlich			TA130095	F	€ 25,00
Wippschalter - alle Geräte mit Wippschalter gegen Aufpreis erhältlich			TA130096	F	€ 25,00

Technische Informationen	
Maximale Montagehöhe	ca. 2,0 m – 3,0 m
Anschlussleitung	1,8 m mit Netzstecker
Montagemöglichkeiten	Ausrichtbares Modell mit Halterung für Wand-Deckenmontage oder mittels optionalem Zubehör.

Comfortsun mit Timer und Fernbedienung

White Glare

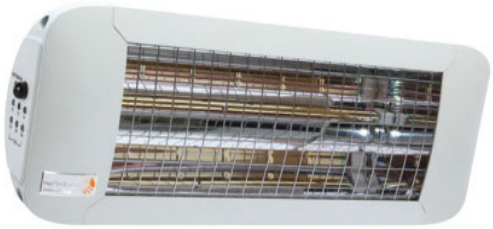

Bad-Heizstrahler 1400W mit eingebauter Profi-Abschaltautomatik. Der Heizstrahler kann bequem per Fernbedienung oder Bedienfeld am Gerät ein- ausgeschaltet werden und die Heizdauer in 6 Stufen begrenzt werden.

Technische Daten	
Spannung	230 V AC 50 Hz
Schutzklasse	IP24
Röhrentechnik	White Glare

White Glare–Weltneuheit !
Die weißen Röhren strahlen mit 2700 K warmweißem Leselicht. Die Wärmeentwicklung bleibt bei vollständiger Entfernung der Rotlichtanteile, welche durch die besondere Beschichtung zu 100% absorbiert werden, komplett erhalten.

Type	Abmessungen	Farbe	Leistung	ArtikelNr	Kat	Preis exkl. USt
CS-T-WG-1400-W	480 x 155 x 95 mm	Weiß	1400 W	TA130097	F	€ 396,00
CS-T-WG-1400-T	480 x 155 x 95 mm	Titan	1400 W	TA130098	F	€ 396,00
CS-T-WG-1400-A	480 x 155 x 95 mm	Anthrazit	1400 W	TA130099	F	€ 396,00

Wickeltischstrahler mit Timer und Fernbedienung

Low Glare

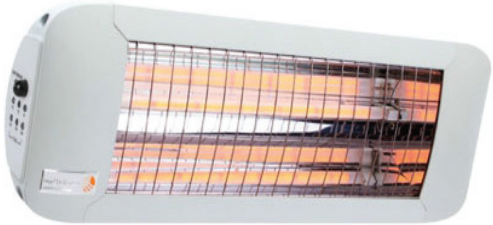

Wickeltisch-Heizstrahler 750W mit eingebauter Profi-Abschaltautomatik. Der Heizstrahler kann bequem per Fernbedienung oder Bedienfeld am Gerät ein- ausgeschaltet und die Heizdauer auf 6 Stufen begrenzt werden. Punktgenaue und sofortige Wärme für ihr Baby mit bruchsicherer Doppel-Infrarot Röhrentechnologie!

Technische Daten	
Spannung	230 V AC 50 Hz
Schutzklasse	IP24
Röhrentechnik	Low Glare
Farben	Weiß, Orange, Blau, Rosa, Grün

Bei der Low-Glare-Technologie entstehen ca. 15 % des sichtbaren Lichts eines Golden Glare-Strahlers. Die Infrarot Strahlung enthält einen größeren Anteil an Infrarotlicht aus dem unsichtbaren Spektrum. Brenndauer > 5.000 Betriebsstunden.

Type	Abmessungen	Farbe	Leistung	ArtikelNr	Kat	Preis exkl. USt
CS-BS-750-W	395 x 155 x 95 mm	Weiß RAL 9010	750 W	TA130100	F	€ 332,00
CS-BS-750-O	395 x 155 x 95 mm	Pastellorange RAL 2003	750 W	TA130101	F	€ 332,00
CS-BS-750-G	395 x 155 x 95 mm	Weißgrün RAL 6018	750 W	TA130102	F	€ 332,00
CS-BS-750-B	395 x 155 x 95 mm	Pastellblau RAL 5024	750 W	TA130103	F	€ 332,00
CS-BS-750-R	395 x 155 x 95 mm	Hellrosa RAL 3015	750 W	TA130104	F	€ 332,00

Comfortsun 65

Dimmbarer Terrassenstrahler für den professsionellen Einsatz

Ihre Vorteile

- Dimmmodul mit Handsender
- Robuste Bauweise
- Neigungsverstellbare Halterung
- Geringes Gewicht ~ 2,4kg
- Strahlwassergeschützt IP65
- Hochglanzreflektor
- Korrosionsbeständig

Technische Daten	
Spannung	230 V AC 50 Hz
Schutzklasse	IP65
Beheizbare Fläche	ca. 10 bis 18 m²

Die Infrarot-Heizstrahler Comfortsun 65 wurden für den professionellen Einsatz konzipiert. Sie zeichnen sich durch ihre kompromisslose Leistung aus. Durch das nach Schutzart IP65 zertifizierte staub- und strahlwassergeschützte Gehäuse lassen sich die Heizstrahler problemlos im Freien wie auch Indoor verwenden. Die innovative Technik sorgt in Sekundenschnelle für Wärme. Zugleich wird die Wärme optimal genutzt. Mit einem Wärmenutzen von 90 Prozent arbeiten diese Heizstrahler nicht nur energiesparend, sondern höchst effizient. Durch die Verwendung der White Glare-Technologie sind die Heizgeräte der Comfortsun 65-Reihe optimal für Fertigungshallen oder auch für Outdooreinsätze auf Events geeignet. Diese Technik sorgt für eine optimale Wärmeentwicklung und reduziert zugleich die sichtbare Strahlung auf ein Minimum. Auf diese Weise verrichten diese Strahler ihre Arbeit ohne allzu störende Lichtstrahlen. Die mitgelieferte Fernbedienung steigert den Bedienkomfort. Damit lässt sich der Heizstrahler stufenweise dimmen. So können sie die Wärmestrahlung gezielt regulieren.

Low Glare!
Bei der Low-Glare-Technologie entstehen ca. 15 % des sichtbaren Lichts eines Golden Glare-Strahlers. Die Infrarot Strahlung enthält einen größeren Anteil an Infrarotlicht aus dem unsichtbaren Spektrum. Brenndauer > 5.000 Betriebsstunden.

Type Low Glare	Abmessungen	Farbe	Leistung	ArtikelNr	Kat	Preis exkl. USt
CS65-LG-2000-W	560 x 130 x 115 mm	Weiß	2000 W	TA130105	F	€ 512,00
CS65-LG-2000-T	560 x 130 x 115 mm	Titan	2000 W	TA130106	F	€ 512,00
CS65-LG-2000-A	560 x 130 x 115 mm	Anthrazit	2000 W	TA130107	F	€ 512,00
CS65-LG-3000-W	1060 x 130 x 115 mm	Weiß	3000 W	TA130108	F	€ 770,00
CS65-LG-3000-T	1060 x 130 x 115 mm	Titan	3000 W	TA130109	F	€ 770,00
CS65-LG-3000-A	1060 x 130 x 115 mm	Anthrazit	3000 W	TA130110	F	€ 770,00

White Glare – Weltneuheit !
Die weißen Röhren strahlen mit 2700 K warmweißem Leselicht. Die Wärmeentwicklung bleibt bei vollständiger Entfernung der Rotlichtanteile, welche durch die besondere Beschichtung zu 100% absorbiert werden, komplett erhalten.

Type White Glare	Abmessungen	Farbe	Leistung	ArtikelNr	Kat	Preis exkl. USt
CS65-WG-2000-W	560 x 130 x 115 mm	Weiß	2000 W	TA130111	F	€ 512,00
CS65-WG-2000-T	560 x 130 x 115 mm	Titan	2000 W	TA130112	F	€ 512,00
CS65-WG-2000-A	560 x 130 x 115 mm	Anthrazit	2000 W	TA130113	F	€ 512,00
CS65-WG-3000-W	1060 x 130 x 115 mm	Weiß	3000 W	TA130114	F	€ 770,00
CS65-WG-3000-T	1060 x 130 x 115 mm	Titan	3000 W	TA130115	F	€ 770,00
CS65-WG-3000-A	1060 x 130 x 115 mm	Anthrazit	3000 W	TA130116	F	€ 770,00
Sonderfarben	s.o.					Auf Anfrage

Comfortsun 65 Zubehör

Abmessungen

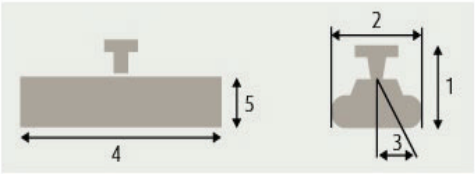

1 ... Höhe mit Halter 290 mm
2 ... Breite 130 mm
3 ... Schwenkbereich 35°
4 ... Länge 560 mm (1060 mm)
5 ... Strahlerhöhe 155 mm

Sprossenhalter

Montagevarianten

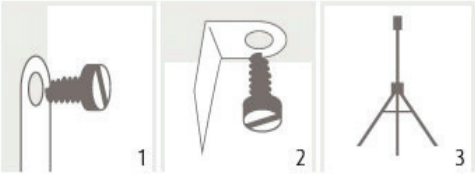

1 ... Wandmontage
2 ... Deckenmontage
3 ... Stativ

CIRT

Montagehöhe

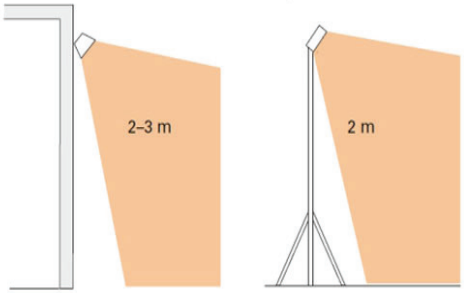

CBT

Type	Beschreibung	Farbe	ArtikelNr	Kat	Preis exkl. USt
Stativ–W	Höhenverstellbares Stativ H2100 mm Durchmesser 420 mm Gewicht 15 kg	Weiß	TA130084	F	€ 146,00
Stativ–T		Titan	TA130085	F	€ 146,00
Stativ–A		Anthrazit	TA130086	F	€ 146,00
Sprossenhalterung–W	Robuster Sprossen- und Markisen-tragrohrhalter zur Befestigung an Sprossen-Tragrohren bis 40 mm	Weiß	TA130087	F	€ 30,00
Sprossenhalterung–T		Titan	TA130088	F	€ 30,00
Sprossenhalterung–A		Anthrazit	TA130089	F	€ 30,00
CIRT	Stufenloser Leistungsregler mit Schaltuhr AP IP44		TA130093	F	€ 125,00
CBT	Elektronische Schaltuhr AP IP44		TA130094	F	€ 83,00

Technische Informationen	
Maximale Montagehöhe	ca. 2,0 m – 3,0 m
Anschlussleitung	1,8 m mit Netzstecker
Montagemöglichkeiten	Ausrichtbares Modell mit Halterung für Wand-Deckenmontage oder mittels optionalem Zubehör.

IHF-IHC Infrarotstrahler

Infrarotstrahler zur Anwendung im Außenbereich

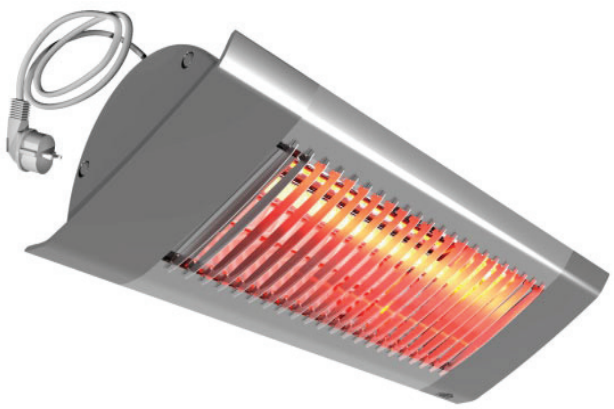

Ihre Vorteile
- Robuste Bauweise
- Regen und Spritzwasserfest
- Neigungsverstellbare Halterung
- Elegantes Design
- Leicht zu reinigen
- Low Glare bis zu 80% Lichtreduziert (IHF)
- Hochwertige Kohlefaserröhre (IHC)
- Hochglanzreflektor

Technische Daten	
Spannung	230 V AC 50 Hz
Schutzklasse	IP44
Beheizbare Fläche	ca.10 bis 20 m²
Farbe	Aluminium / Titan

Halogeninfra IHF
Der Halogeninfra IHF ist ein leistungsstarker Wärmestrahler mit einer Glühfadentemperatur von 2200 °C, der sich perfekt für ungeschützte Außenbereiche eignet, bei denen das Design eine Rolle spielt. Der IHF lässt sich ebenfalls als lokale Heizlösung in größeren Objekten einsetzen. Der IHF-Strahler ist in zwei Ausführungen lieferbar und eignet sich daher für unterschiedliche Anforderungen. IHF strahlt die Wärme direkter und konzentrierter ab und wird etwas höher installiert.

Carbon-Infrarotstrahler IHC
Der Carbon-Infrarotstrahler IHC erzeugt eine sanfte und direkte Wärme, die zusammen mit dem schwachen Lichtschein ideal für Innenanwendungen, Wintergärten, als auch für den Außenbereich. Durch seine Wärmeverteilung eignet sich der IHC besonders gut für die etwas höher gelegene Installation. Der IHC besteht aus einer Kohlefaserlampe, gelb-oranger Schein, mit hoher Intensität und einem hochglanzpolierten Reflektor für eine optimale Wärmeverteilung.

Type	Abmessungen	Leistung	ArtikelNr	Kat	Preis exkl. USt
IHF 15	500 x 169 x 77 mm	1500 W	TA130117	F	€ 372,00
IHF 20	676 x 169 x 77 mm	2000 W	TA130118	F	€ 436,00
IHC 12	500 x 169 x 77 mm	1150 W	TA130119	F	€ 231,00
IHC 18	676 x 169 x 77 mm	1750 W	TA130120	F	€ 272,00

Technische Informationen	
Maximale Montagehöhe	ca. 2,0 m – 3,5 m
Anschlussleitung	Anschlussleitung 1 m mit Netzstecker
Montagemöglichkeiten	Ausrichtbares Modell mit Halterung für Wand-Deckenmontage oder mittels optionalem Zubehör.

IHF-IHC Infrarotstrahler Zubehör

Abmessungen

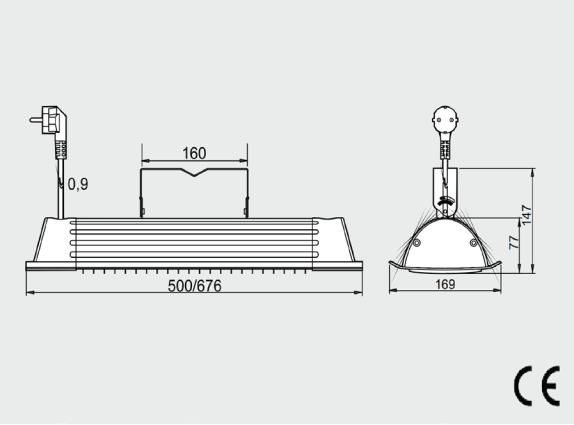

Mindestabstand

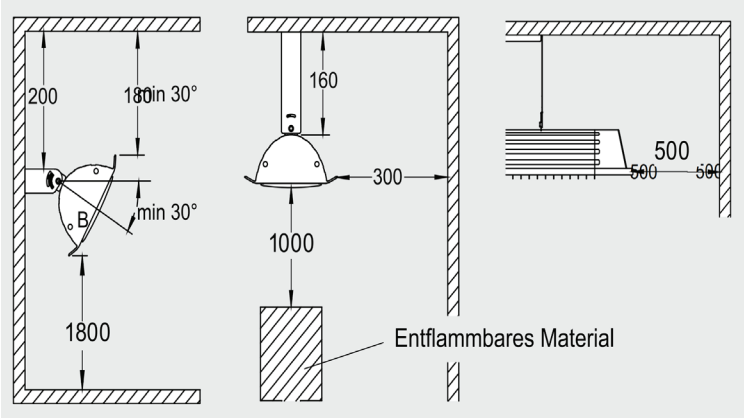

Montagehöhe

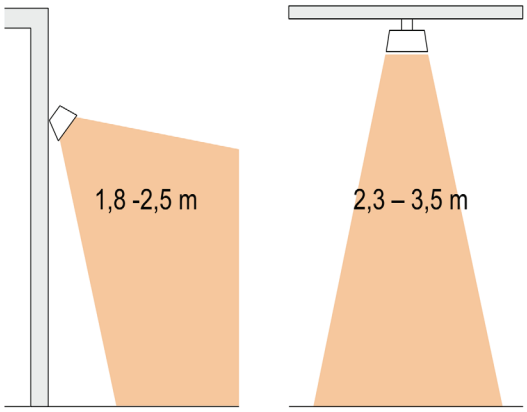

Montage

IH wird mittels mitgelieferter Halterung horizontal an Wänden befestigt. Der Heizer kann bis zu 45° abgewinkelt werden. Der Wärmestrahler kann auch unter einem Sonnenschirm oder an einem Pfeiler montiert werden. Hierzu wird ein geeigneter U-Bolzen (nicht im Lieferumfang enthalten) sowie die mitgelieferte Halterung verwendet. Zur Deckenmontage ist die IHE-Deckenhalterung (Zubehör) zu verwenden. Andere Montagealternativen entnehmen Sie bitte der Zubehörliste (s.u.).

Installation

IH ist mit einem 0,9 Meter langem Kabel und Netzstecker für den Anschluss an einer geerdeten Steckdose ausgestattet.

Zubehör

CIRT IHUB IHE IHXH IHXL IHT IHTW IHP

Type	Beschreibung	ArtikelNr	Kat	Preis exkl. USt
CIRT	Stufenloser Leistungsregler mit Schaltuhr IP44	TA130093	F	€ 125,00
IHUB	Universalhalterung horizontal uund vertikal schwenkbar	TA130121	F	€ 40,00
IHE	Deckenhalterung verlängert	TA130122	F	€ 61,00
IHXH	Herabhängende Verlängerung zur hohen Montage	TA130123	F	€ 177,00
IHXL	Bogenförmige Verlängerung zur tiefen Montage	TA130124	F	€ 180,00
IHT	Dreifachhalterung	TA130125	F	€ 133,00
IHTW	Drahtseilset für IHT	TA130126	F	€ 57,00
IHP	Pfosten für freistehende Montage 2,3m	TA130127	F	€ 191,00

EZ 200 Infrarotdeckenstrahler

Zur Anwendung im Innen- und Außenbereich

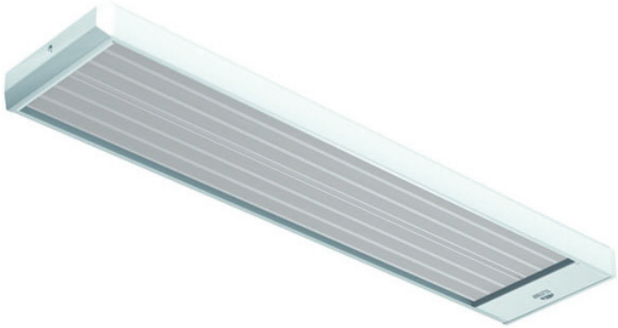

Ihre Vorteile

- Dunkelstrahler
- Schlankes Design
- Einfache Montage
- Weiß (RAL 9016), Aluminium
- Schutzklasse IP44
- Reihenschaltung möglich
- Oberflächenstruktur optimiert die Abstrahlung

Technische Daten	
Spannung	230 V AC 50 Hz
Schutzklasse	IP44
Beheizbare Fläche	ca.15 bis 20 m²
Farbe	Weiss / Aluminium

Der Deckenwärmestrahler für Kaufhäuser und Industriegebäude. EZ200 wurde für vollständiges und zusätzliches Heizen sowie als Schutz vor kalter Zugluft von Fenstern in Umgebungen wie Kaufhäusern, Montagehallen und Industriegebäuden etc. entwickelt. EZ Wärmestrahler geben eine gleichmäßige, angenehme Wärme ab, somit können verschiedene Komfortzonen durch Punkt- und Flächenheizen eingerichtet werden.

Type	Abmessungen	Leistung	ArtikelNr	Kat	Preis exkl. USt
EZ 208	683 x 64 x 282 mm	800 W	TA130128	F	€ 339,00
EZ 212	923 x 64 x 282 mm	1200 W	TA130129	F	€ 374,00
EZ 217	1221 x 64 x 282 mm	1700 W	TA130130	F	€ 452,00
EZ 222	1520 x 64 x 282 mm	2200 W	TA130131	F	€ 513,00

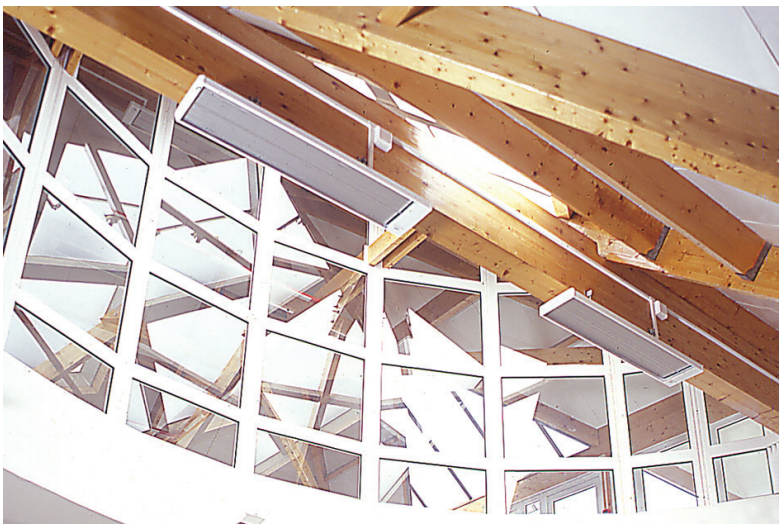

Technische Informationen	
Maximale Montagehöhe	ca. 2,5 m – 4 m
Anschluss	seitlich oben

EZ 200 Infrarotstrahler Zubehör

Abmessungen

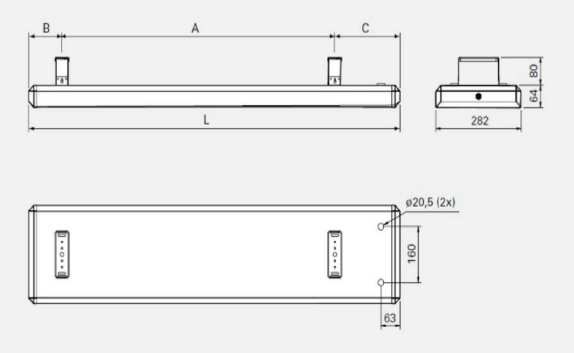

Mindestabstand

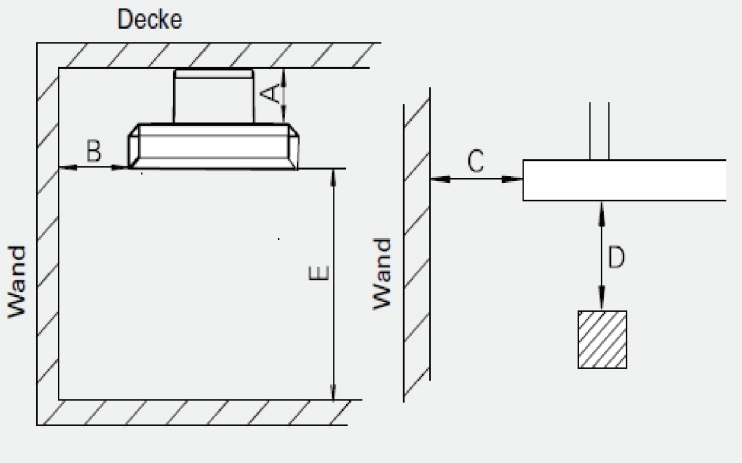

		Mindestabstand [mm]
Decke	A	80
Wand, lange Geräteseite	B	150
Wand, kurze Geräteseite	C	150
Brennbares Material	D	600
Boden	E	1800

Montagehöhe

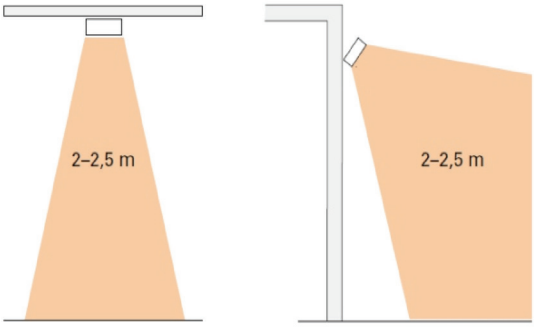

Zubehör

CIRT

ERP

ERPS

RTBSB 001.096

HTRRBU 110.117/21

Type	Beschreibung	ArtikelNr	Kat	Preis exkl. USt
ERP	Elektronisches Thermostat AP IP20 Master	TA130132	F	€ 199,00
ERPS	Elektronisches Thermostat AP IP20 Slave	TA130133	F	€ 191,00
CIRT	Stufenloser Leistungsregler mit Schaltuhr AP IP44	TA130093	F	€ 125,00
RTBSB 001.096	Raumthermostat AP IP30 13 A Lampe Heizen	TA130134	G	€ 37,60
HTRRBU 110.117/21	Raumthermostat mit Uhr AP IP30 8 A	TA130135	G	€ 145,20

IR Infrarotdeckenstrahler

Zur Anwendung im Innen- und Außenbereich

Ihre Vorteile

- Robuste Ausführung
- Einfache Montage
- Verzinktes Stahlpaneel (rostfrei)
- Reihenschaltung möglich
- Neigungsverstellbare Montagekonsole
- Gute Wärmeverteilung durch Glanzreflektor
- Optionales Schutzgitter

Technische Daten	
Spannung	230 V AC 50 Hz
Schutzklasse	IP44
Beheizbare Fläche	ca. 15 bis 20m²
Farbe	verzinkt

IR-Wärmestrahler eignen sich besonders für hohe Räume. Diese Strahler können auch im Freien eingesetzt werden, z. B. auf Sporttribünen oder Laderampen, um diese trocken und frostfrei zu halten. Der IR besticht durch robustes Industrie-Design, der Reflektor aus blank eloxiertem Aluminium sorgt für eine optimale Wärmeverteilung.

Type	Abmessungen	Leistung	ArtikelNr	Kat	Preis exkl. USt
IR 3000	1125 x 83 x 358 mm	3000 W	TA130136	F	€ 430,00
IR 4500	1500 x 83 x 358 mm	4500 W	TA130137	F	€ 462,00
IR 6000	1875 x 83 x 358 mm	6000 W	TA130138	F	€ 503,00

Technische Informationen	
Maximale Montagehöhe	ca. 3 m – 10 m
Anschluss	Seitlich oben
Montagemöglichkeit	Deckenmontage

IR Infrarotdeckenstrahler Zubehör

Abmessungen

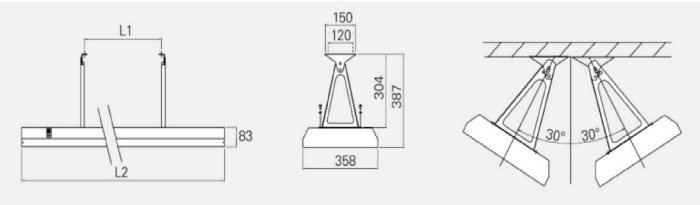

	L1	L2
IR 3000	600 mm	1125 mm
IR 4500	900 mm	1500 mm
IR 6000	1200 mm	1875 mm

Montagehöhe

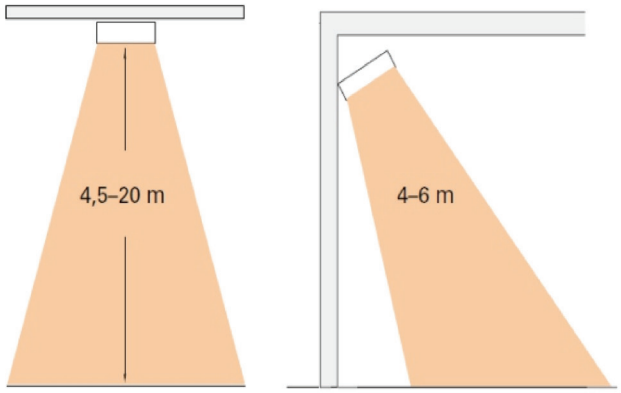

Mindestabstand

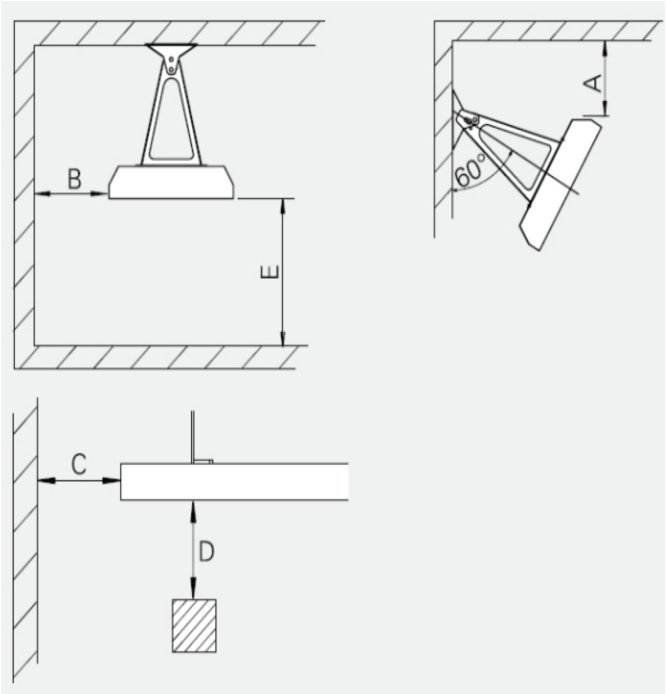

Sicherheitsabstände

- Decke (A) 400 mm
- Wand, lange Geräteseite (B) 400 mm
- Wand, kurze Geräteseite (C) 400 mm
- Brennbares Material (D) 700 mm
- Boden (E) 2300 mm

Zubehör

CBT

IRG

Type	Beschreibung	ArtikelNr	Kat	Preis exkl. USt
CBT	Elektronische Schaltuhr AP IP44	TA130094	F	€ 83,00
IRG3000	IR 3000 Schutzgitter	TA130139	F	€ 129,00
IRG4500	IR 4500 Schutzgitter	TA130140	F	€ 132,00
IRG6000	IR 6000 Schutzgitter	TA130141	F	€ 134,00

Ecosun S

Hochtemperatur Industriepaneele mit 340 °C zur Anwendung im Innenraum

Ihre Vorteile

- Extrem langlebig und robust
- Als Zonen- und Vollheizung geeignet
- Wartungsfrei
- 5 Jahre Herstellergarantie
- Einfache Installation
- Optimale Infrarotstrahlung

Technische Daten	
Spannung	230 V / 400 V AC 50 Hz
Montagehöhe	3,5 bis 7,5 m
Schutzklasse	IPX4
Oberflächentemp.	ca. 340 °C
Farbe	Weiß

Der ideale Anwendungsbereich dieser Hochtemperaturstrahlungsplatten liegt in der Beheizung von industrieellen und landwirtschaftlichen Objekten sowie Lagerobjekten. Diese Strahlungspaneele sind für eine Montagehöhe von 3,5 bis 7,5 m ausgelegt.

Das Heizelement ist eine Aluminiumheizlamelle, welche mit spezieller elektrochemischer Oberflächenbehandlung Silicating versehen ist.

Diese exgeschützte Technologie garantiert konkurrenzlose Werte, die dem Strahlungsvermögen des so genannten Schwarzkörpers nahe kommt.

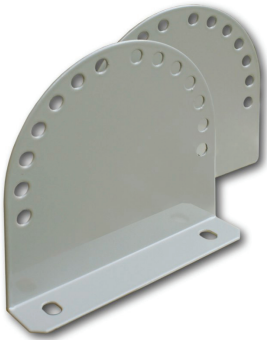

Montagehalterung

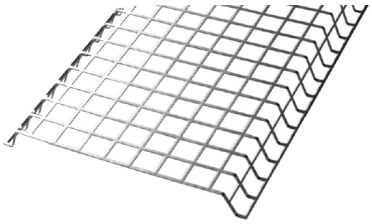

Schutzgitter

Type	Abmessungen	Gewicht	Leistung	ArtikelNr	Kat	Preis exkl. USt
Ecosun S 09	1500 x 150 x 60 mm	8,5 kg	900 W	TA160001	I	€ 317,00
Ecosun S 12	1500 x 150 x 60 mm	8,5 kg	1200 W	TA160002	I	€ 333,00
Ecosun S 18	1500 x 250 x 60 mm	13,5 kg	1800 W	TA160003	I	€ 461,00
Ecosun S 24	1500 x 250 x 60 mm	13,5 kg	2400 W	TA160004	I	€ 482,00
Ecosun S 30	1500 x 350 x 60 mm	18,0 kg	3000 W	TA160005	I	€ 597,00
Ecosun S 36	1500 x 350 x 60 mm	18,0 kg	3600 W	TA160006	I	€ 625,00

Type	Passend für Type	ArtikelNr	Kat	Preis exkl. USt
Montagehalterung SB	S 09 und 12	TA160007	I	€ 27,00
Montagehalterung SB	S 18 bis 36	TA160008	I	€ 27,00
Schutzgitter SB 1	S 09 und S 12	TA160009	I	€ 44,00
Schutzgitter SB 2	S 18 und S 24	TA160010	I	€ 49,00
Schutzgitter SB 3	S 30 und S 36	TA160011	I	€ 57,00

Ecosun TH

Infrarotstrahler zur Anwendung im Innen- und Außenbereich

Ihre Vorteile

- Extrem langlebig und robust
- Als Zonen- und Vollheizung geeignet
- Wartungsfrei
- 5 Jahre Herstellergarantie
- Einfache Installation
- Optimale Infrarotstrahlung

Technische Daten	
Spannung	230 V AC 50 Hz
Montagehöhe	ca. 2 m
Schutzklasse	IPX4
Oberflächentemp.	ca. 340 °C
Farbe	Schwarz

Ecosun Terrassenheizer TH wurden für die Zonenbeheizung von Wintergärten, überdachten Balkonen, Terrassen, Gartenpavillions, Zelten, Kirchen usw entwickelt.

Sie können überalll dort eingesetzt werden, wo sie nicht direkten Witterungseinflüssen ausgesetzt sind.

Der Betrieb wird von keiner störenden unerwünschten Lichtstrahlung begleitet. Der optimale Einsatztemperaturbereich liegt zwischen +5 und +10 °C.

Im Lieferumfang sind Montagebügel, 2 m Anschlußkabel sowie Netzstecker enthalten.

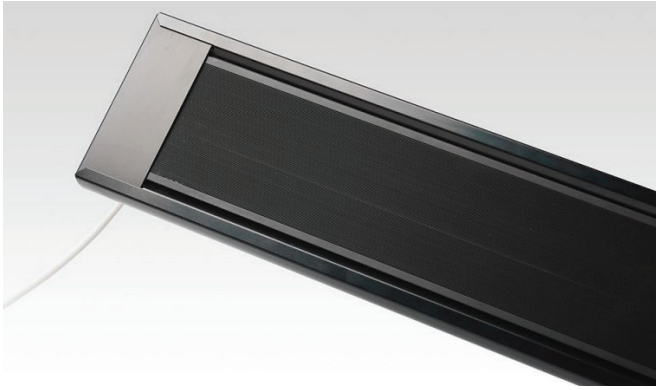

Type	Abmessungen	Gewicht	Leistung	ArtikelNr	Kat	Preis exkl. USt
Ecosun TH 1000	1080 x 140 x 45 mm	3,2 kg	1000 W	TA160012	I	€ 458,00
Ecosun TH 1500	1580 x 140 x 45 mm	4,4 kg	1500 W	TA160013	I	€ 524,00

Bluetooth - LAN Switch

Ihre Vorteile

- Sichere Steuerung, Überwachung und Programmierung der Heiz-/Kühlregelung von jedem beliebigen Ort aus
- Schnelle und einfache Inbetriebnahme
- Intuitive Bedienung
- Für alle Heizungsarten geeignet
- Mehrere mobile Endgeräte verwendbar
- Für die Regelfunktion Intern ist keine Internetverbindung erforderlich
- Kostenloser App für iOS und Android oder Standardbrowser

Type	Ausführung	ArtikelNr	Kat	Preis exkl. USt
BT-Switch	Bluetooth	TA130142	F	€ 199,00
LAN-Switch	LAN-Gateway	TA130143	F	€ 111,00

Handsender - Wandsender

Der Funk-Handsender ist mit 16 verschiedenen Codes ausgestattet. Im Soft Design besonders elegant und handlich. Extrem lange Betriebsdauer.

Technische Daten	
Spannung	Batterie 3 V /CR2032 Knopfzelle
Anzahl schaltbarer Empfänger	16 / 1
Sendefrequenz	433,92 MHz
Reichweite	bis zu 30 m im freien Feld

Type	Ausführung	ArtikelNr	Kat	Preis exkl. USt
Handsender	4 - 16 Kanäle	TA130144	F	€ 27,60
Wandsender	1 Kanal	TA130145	F	€ 24,50

Empfänger

Für jeden EIN/AUS- Schaltbedarf bis 3500 W nutzbar. Bis zu sechs Sender speicherbar, dadurch auch Gruppenschaltfunktion mit weiteren Empfängern möglich. Keine Mindestlast erforderlich, daher für alle Arten von Verbrauchern geeignet.

Technische Daten	
Spannung	230 V AC 50 Hz
Schaltleistung	3500 W
Sendefrequenz	433,92 MHz
Reichweite	bis zu 30 m im freien Feld

Type	Ausführung	ArtikelNr	Kat	Preis exkl. USt
UP-Ausführung	UP-Montage	TA130146	F	€ 54,00
Zwischenstecker	Schuko	TA130147	F	€ 32,00

INFRAROT STRAHLER

2019/2020

Ta Tech

Ihr Wärmeprofi

www.ta-tech.at

Ihr persönlicher Wärmeprofi

Ta-Tech
Inh. Jürgen Galo
Eckengasse 7
9020 Klagenfurt
www.ta-tech.at
heizung@ta-tech.at
+43 (0)664 88 74 68 14

Unsere Versprechen an Sie:

- Professionelle Beratung
- Hochwertige Produkte
- Langjährige Erfahrung